Modelo RDC-MX Unidad Robótica Desapiladora

PEARSON
PACKAGING SYSTEMS

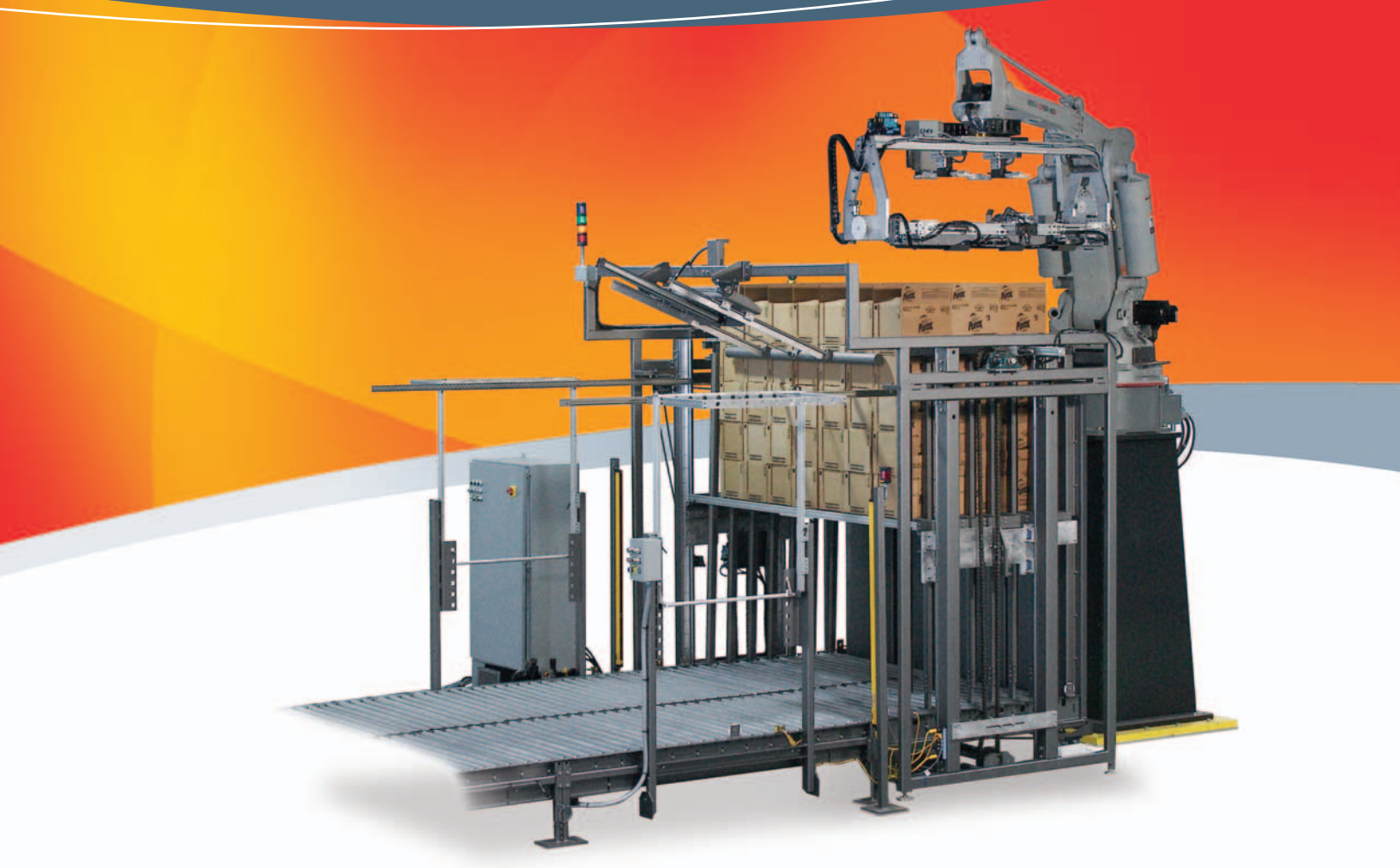

Desapiladora robótica para descargar pilas grandes de producto.

El modelo RDC-MX de Pearson, unidad robótica desapiladora, es la solución para descargar productos apilados. Cada unidad robótica desapiladora se diseña para el cliente de acuerdo con las necesidades de su proyecto y distribución de planta; sin embargo, todas cuentan con la característica de incluir un brazo robótico articulado multiejes, que proporciona lo más reciente para operaciones confiables y flexibles. Con cambios rápidos, pre-programados, y herramientas personalizadas en el extremo del brazo, la RDC-MX puede desapilar con facilidad una gran variedad de productos diferentes; además de que, al igual que sus necesidades de cambio, la RDC-MX puede cambiar junto con usted.

La RDC-MX está diseñada para recibir pilas completas del sistema de transporte. Una vez que la RDC-MX asegura la pila, el brazo robótico multiejes se mueve por encima de la pila, recoge de la pila la cantidad especificada de producto y lo transfiere al sistema de transporte de descarga. La RDC-MX remueve capa por capa de producto hasta que vacía la pila. La pila vacía se descarga del sistema para que ingrese una pila nueva.

La RDC-MX ofrece las siguientes características:

- **Diseño del brazo robótico de elevada confiabilidad con MTBF para más de 60,000 hora**
- **Flexibilidad para desapilar una gran variedad de productos y patrones de pilas**
- **Paquete de seguridad del perímetro completamente inter-cerrado**
- **Múltiples configuraciones de alimentación /descarga**
- **Herramientas personalizadas en el extremo del brazo**

Al igual que todos los productos Pearson, la RDC-MX está fabricada por los profesionales experimentados de Pearson junto con uno de los equipos más grandes de técnicos de servicio regional certificado PMMI en la industria, disponibles en todo el mundo las 24 horas del día, los siete días de la semana.

Especificaciones Unidad Robótica Desapiladora Pearson Modelo RDC-MX

PEARSON PACKAGING SYSTEMS

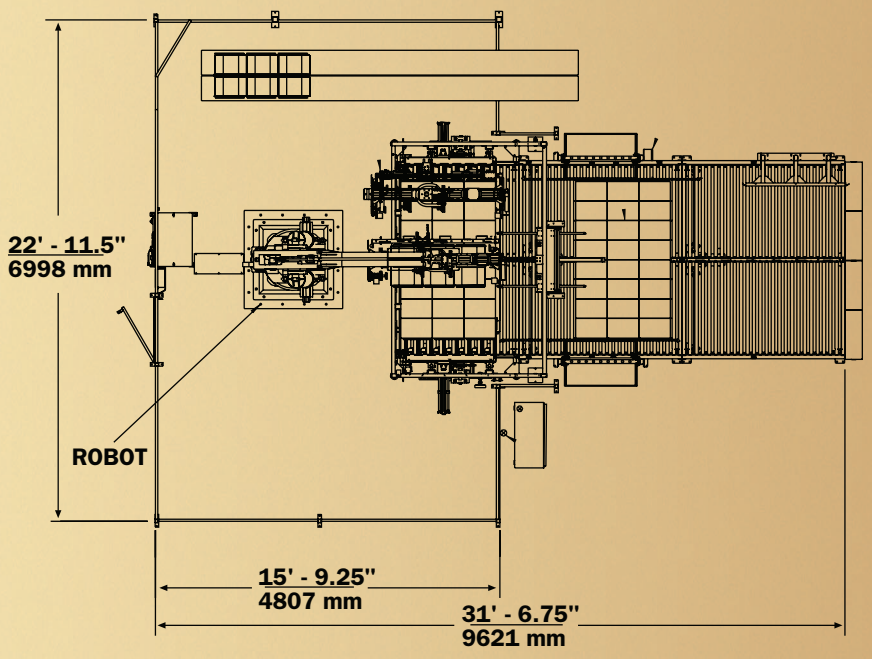

VISTA DE PLANTA

Las vistas del plano y elevación únicamente son para ejemplificar. La planta de la unidad robótica desapiladora RDC-MX depende de los requisitos del proyecto. Para un diseño personalizado, por favor póngase en contacto con Pearson Packaging Systems.

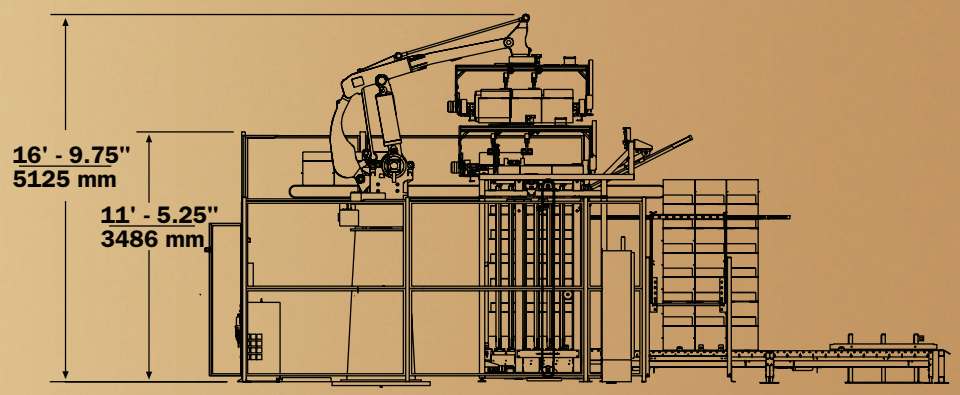

VISTA DE ELEVACIÓN

REQUISITOS DE SERVICIOS PARA RDC-MX

Eléctrico:
230/460V, 3-fases,
60 Hz Std.

Neumático:
Depende de los requisitos del proyecto.

Peso de Embarque:
Depende de la configuración final.

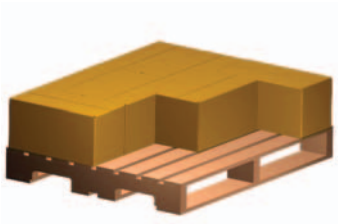

8120 W. Sunset Hwy.
Spokane, WA 99224-9770

P: 800.732.7766
P: 509.838.6226

F: 509.747.8532
www.pearsonpkg.com

Servicio en Línea de 24 Horas Servicio a Cliente
1.800.PEARSON